ING BENJAMIN ARMENTA MORENO

## BOCA DE TORMENTA

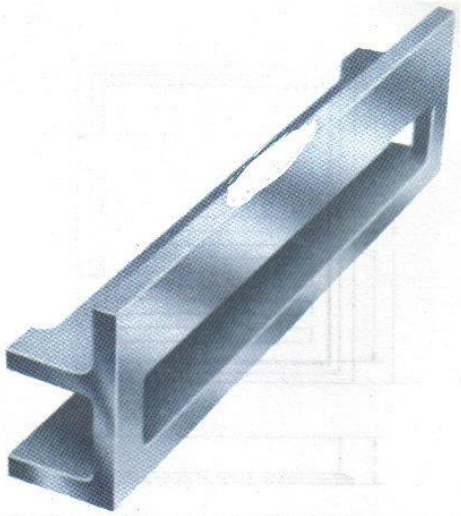

Para coladera pluvial de concreto

Peso 25 kg

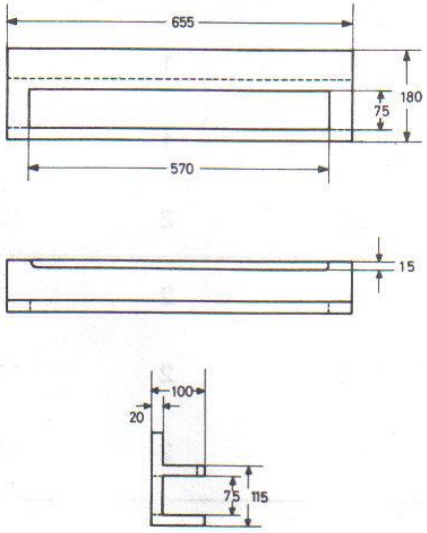


## COLADERA PLUVIAL

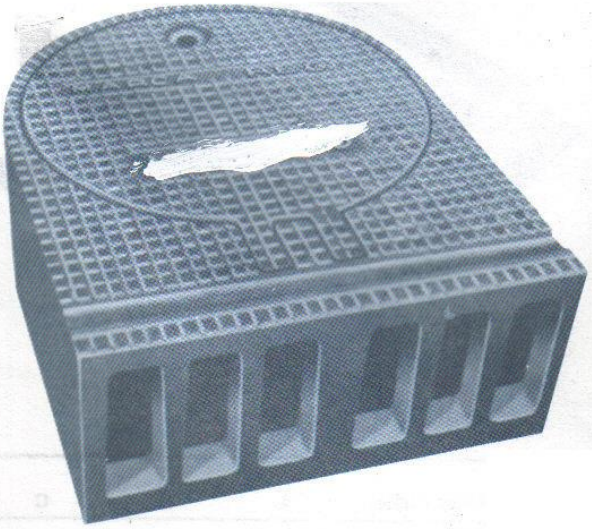

Peso 75 kg

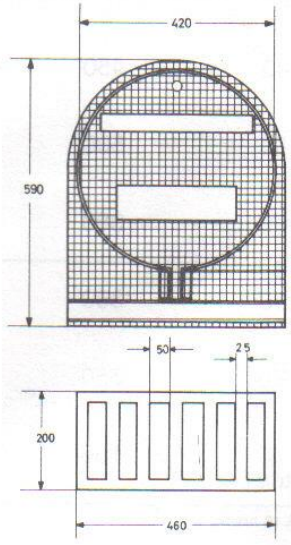


LA PRESENTE FICHA TECNICA ES DE CARÁCTER CONFIDENCIAL, SU CONTENIDO ESTA PROTEGIDO BAJO LAS LEYES EN MATERIA DE PROPIEDAD INDUSTRIAL E INTELECTUAL, EL USO DEBE SER LIMITADO A LOS ASPECTOS TECNICOS PARA LOS QUE HA SIDO CREADA, SU REPRODUCCION TOTAL O PARCIAL ESTA SUJETA A LA AUTORIZACION DE COMERCIALIZADORA ARMAR POR ESCRITO.

ANDADOR 43 DEL TEMOLUCO 35-3 ACUEDUCTO DE GUADALUPE 07270 CDMX
TEL (55)20364317 CEL